## Серия COMBI - SFER 3500(T) 3600(L)

Полнопроходной трехходовой шаровой кран, латунь,
Площадка для крепления привода согласно **ISO 5211**,
Рабочая температура: **-20°C - +160°C**
Направление потока: в направлениях “T” или “L”.
Размеры: От **DN 8** до **DN 50**
Управление: Ручка с углом поворота **90°**

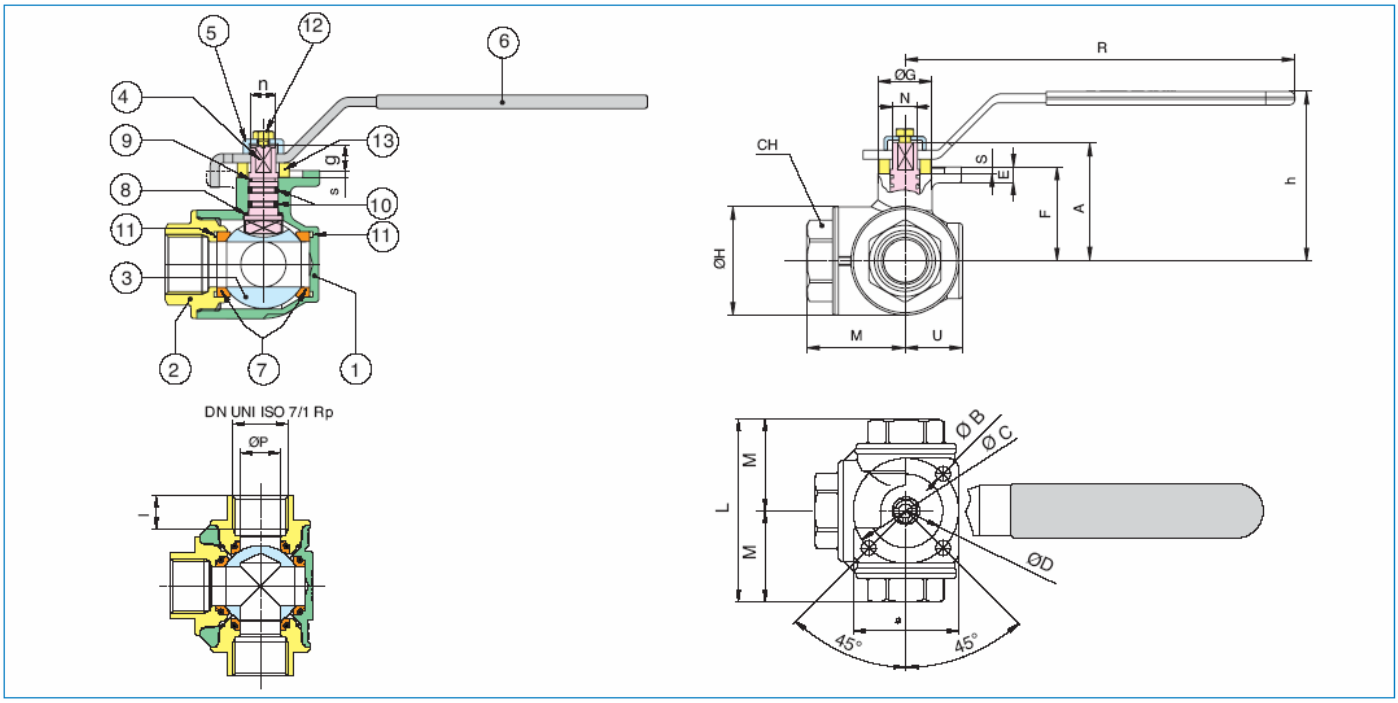


| ПОЗ. | НАИМЕНОВАНИЕ | МАТЕРИАЛ | КОЛ |
|---|---|---|---|
| 1 | Корпус | CW617N UNI EN 12165 | 1 |
| 2 | Патрубок | CW617N UNI EN 12165 | 3 |
| 3 | Шар | CW617N UNI EN 12165 | 1 |
| 4 | Ось | CW614N UNI EN 12164 | 1 |
| 5 | Втулка | CW614N UNI EN 12164 | 1 |
| 6 | Ручка | DD11 UNI EN10111 | 1 |
| 7 | Уплотнение шара | PTFE | 4 |
| 8 | Шайба | PTFE | 1 |
| 9 | Шайба | PTFE | 4 |
| 10 | Уплотнительное кольцо | FKM | 2 |
| 11 | Уплотнительное кольцо | FKM | 4 |
| 12 | Болт | CW614N UNI EN 12164 | 1 |
| 13 | Шайба | PA 6 | 2 |

| ВОЗМОЖНЫЕ ОПЦИИ | |
|---|---|
| **3300T** | T- шаровой кран без площадки для привода |
| **3400L** | L- шаровой кран без площадки для привода |

| DN | | ØP | I | CH | ØH | L | A | ØB | E | F | Øc | ■ | ØG | M | N | S | U | R | H | Kv | PN | Кг |
|---|---|---|---|---|---|---|---|---|---|---|---|---|---|---|---|---|---|---|---|---|---|---|
| **1/4”** | 8 | 11 | 11 | 22 | 34 | 67 | 9 | 6 | 5 | 30,5 | 36F03 | 38 | 22 | 33,5 | 9 | 2 | 19,5 | 120 | 62 | 2,8 | 30 | 0,55 |
| **3/8”** | 10 | 11 | 11,4 | 22 | 34 | 67 | 9 | 6 | 5 | 30,5 | 36F03 | 38 | 22 | 33,5 | 9 | 2 | 19,5 | 120 | 62 | 3 | 30 | 0,52 |
| **1/2”** | 15 | 15 | 15 | 27 | 39 | 77 | 9 | 6 | 5 | 32,7 | 36F03 | 38 | 22 | 38,5 | 9 | 2 | 22 | 120 | 64 | 3,6 | 30 | 0,65 |
| **3/4”** | 20 | 20 | 16,3 | 32 | 48 | 87 | 11 | 7 | 7 | 41,5 | 50F05 | 50 | 24 | 43,5 | 11 | 3 | 24,5 | 170 | 75 | 6 | 30 | 1,1 |
| **1”** | 25 | 25 | 19,1 | 41 | 60 | 105 | 11 | 7 | 7 | 47 | 50F05 | 50 | 24 | 52,5 | 11 | 3 | 30 | 170 | 81 | 11 | 16 | 1,83 |
| **1”1/4** | 32 | 32 | 21,4 | 50 | 72 | 123 | 11 | 7 | 7 | 59,5 | 50F05 | 50 | 32 | 61,3 | 11 | 3 | 38 | 170 | 93 | 16 | 10 | 2,75 |
| **1”1/2** | 40 | 40 | 21,4 | 55 | 86 | 139 | 15 | 9 | 8 | 73,9 | 70F07 | 70 | 37 | 69,3 | 14 | 3 | 44,5 | 230 | 111 | 25,5 | 10 | 4,57 |
| **2”** | 50 | 50 | 25,7 | 70 | 111 | 166 | 15 | 9 | 8 | 85 | 70F07 | 230 | 37 | 83 | 14 | 3 | 56 | 230 | 122 | 37,5 | 10 | 8,37 |

**Серия UNI-SFER 1500**

Полнопроходной двухходовой шаровой кран.
Материал корпуса – никелированная латунь.
Рабочая температура: **-20°C - +130°C**
Направление потока: в обоих направлениях
Размеры: От **DN 8** до **DN 100**
Ручка из прессованной стали

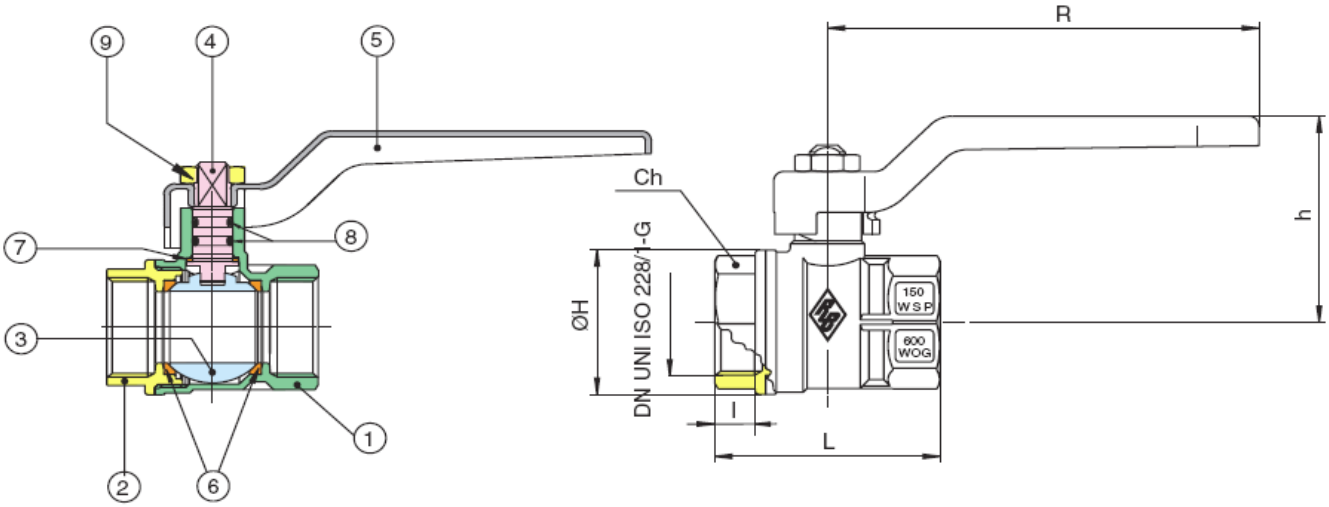


| ПОЗ. | НАИМЕНОВАНИЕ | МАТЕРИАЛ | КОЛ |
|---|---|---|---|
| 1 | Корпус | Латунь CW617N UNI EN 12165 | 1 |
| 2 | Патрубок | Латунь CW617N UNI EN 12165 | 1 |
| 3 | Шар | Латунь CW617N UNI EN 12165 | 1 |
| 4 | Ось | Латунь CW617N UNI EN 12164 | 1 |
| 5 | Ручка | Сталь DC04 EN 10020 | 1 |
| 6 | Уплотнение шара | PTFE | 2 |
| 7 | Антифрик. уплотнение | PTFE | 1 |
| 8 | Уплотнительное кольцо | NBR | 2 |
| 9 | Гайка | Сталь CL04 | 1 |

| ВОЗМОЖНЫЕ ОПЦИИ | |
|---|---|
| **1501** | Резьба внутренняя / наружная 1/4” - 2” |
| **1503** | Резьба наружная / наружная 1/2” - 1” |
| **1510** | Ручка стальная 1/4” - 2” |
| **1511** | Ручка стальная резьба внутренняя / наружная 1/4” - 2” |
| **1520** | Ручка – бабочка из алюминия 1/4” – 1” |
| **1521** | Ручка – бабочка из алюминия резьба внутренняя / наружная 1/4” - 1” |

| DN | | l | L | ØH | Ch | R | h | Kv | PN | Кг |
|---|---|---|---|---|---|---|---|---|---|---|
| **1/4”** | 8 | 11 | 51,5 | 23 | 20 | 95 | 47,5 | 5,4 | 64 | 0,14 |
| **3/8”** | 10 | 11,4 | 51,5 | 23 | 20 | 95 | 47,5 | 6 | 64 | 0,13 |
| **1/2”** | 15 | 12 | 47,5 | 30 | 25 | 84,5 | 41 | 16,3 | 30 | 0,15 |
| **3/4”** | 20 | 12 | 53 | 36 | 31 | 110 | 52,5 | 29,5 | 30 | 0,26 |
| **1”** | 25 | 14,5 | 65,5 | 43,5 | 38 | 110 | 55 | 43 | 30 | 0,39 |
| **1”1/4** | 32 | 16 | 76,5 | 53 | 48 | 140 | 70 | 89 | 25 | 0,67 |
| **1”1/2** | 40 | 18 | 89 | 65 | 54 | 140 | 75,5 | 230 | 25 | 0,94 |
| **2”** | 50 | 19 | 103 | 80 | 67 | 170 | 86,5 | 265 | 25 | 1,57 |
| **2”1/2** | 65 | 24 | 129,5 | 104 | 83 | 240 | 116,5 | 540 | 16 | 2,76 |
| **3”** | 80 | 29 | 155,5 | 126 | 98 | 240 | 127 | 873 | 16 | 4,40 |
| **4”** | 100 | 32 | 185 | 154,5 | 128 | 240 | 146,5 | 1390 | 16 | 7,68 |

## СЕРИЯ INOX-VAL 702000

Полнопроходной шаровой кран, корпус - латунь, шар – нержавеющая сталь **AISI304**.
Рабочая температура: **-20°C +160°C**
Вакуум: Max. $10^{-3}$
Направление потока: в обоих направлениях
Размеры: От **DN 8** до **DN 100**
Управление: Ручка с углом поворота **90°**

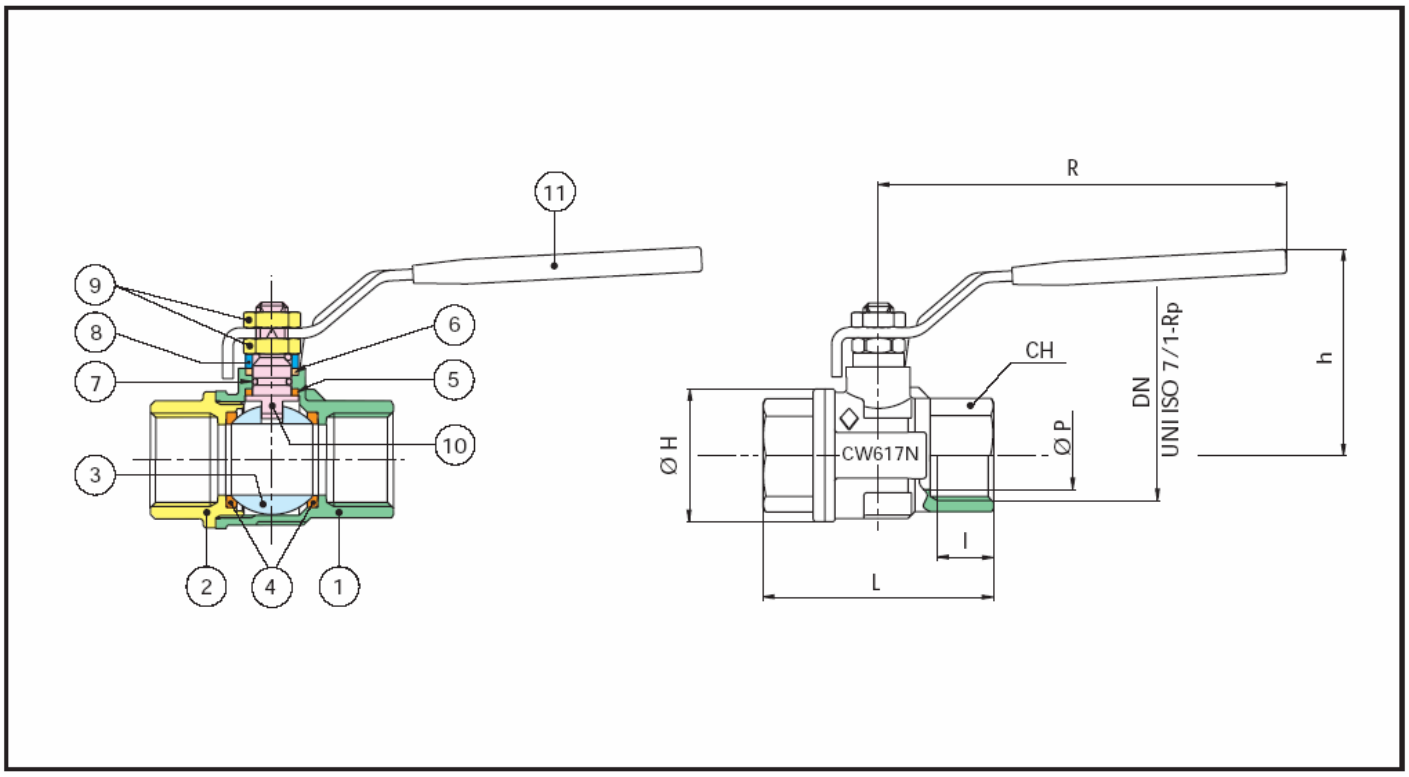


| ПОЗ. | НАИМЕНОВАНИЕ | МАТЕРИАЛ | КОЛ |
|---|---|---|---|
| 1 | Корпус | Латунь CW617N EN12165 | 1 |
| 2 | Патрубок | Латунь CW617N EN12165 | 1 |
| 3 | Шар | Нерж/сталь A182-F316 | 1 |
| 4 | Уплотнение шара | PTFE | 2 |
| 5 | Шайба | PTFE | 1 |
| 6 | Уплотнение оси | PTFE | 1 |
| 7 | Уплотнительное кольцо | NBR | 1 |
| 8 | Шайба | CW614N UNI EN 12164 | 1 |
| 9 | Гайка | Carbon Steel | 2 |
| 10 | Ось | CW614N UNI EN 12164 | 1 |
| 11 | Ручка | Carbon Steel | 1 |

| ВОЗМОЖНЫЕ ОПЦИИ | |
|---|---|
| **700007** | Резьба NPT B.1.20.1 |

| DN | | I | L | ØH | CH | R | ØP | H | KV | PN | Кг |
|---|---|---|---|---|---|---|---|---|---|---|---|
| **1/4”** | 8 | 11 | 51,5 | 23 | 20 | 96 | 10 | 42 | 5,4 | 64 | 0,15 |
| **3/8”** | 10 | 11,4 | 51,5 | 23 | 20 | 96 | 10 | 42 | 6 | 64 | 0,14 |
| **1/2”** | 15 | 15 | 62 | 343 | 25 | 96 | 15 | 46 | 16,3 | 64 | 0,22 |
| **3/4”** | 20 | 16,3 | 69 | 39 | 31 | 121 | 20 | 58 | 29,5 | 40 | 0,36 |
| **1”** | 25 | 19,1 | 83 | 49 | 38 | 121 | 25 | 62 | 43 | 40 | 0,55 |
| **1”1/4** | 32 | 21,4 | 96 | 59 | 48 | 151 | 32 | 76 | 89 | 25 | 0,99 |
| **1”1/2** | 40 | 21,4 | 108 | 73 | 54 | 151 | 40 | 82 | 230 | 25 | 1,49 |
| **2”** | 50 | 25,7 | 127 | 86 | 67 | 160 | 49,5 | 95 | 265 | 25 | 1.97 |
| **2”1/2** | 65 | 30,2 | 152 | 111 | 90 | 206 | 65 | 123 | 540 | 16 | 3,70 |
| **3”** | 80 | 33,3 | 177 | 136 | 105 | 206 | 80 | 133 | 873 | 16 | 5,90 |
| **4”** | 100 | 39,3 | 214 | 166 | 130 | 261 | 100 | 165 | 1390 | 16 | 10,00 |

## Серия FULL-SFER 2530

Полнопроходной двухходовой шаровой кран.
Материал корпуса – никелированная латунь, шар и вал – нержавеющая сталь.
Площадка для крепления привода согласно **ISO 5211**,
Рабочая температура: **-20°C - +160°C**
Направление потока: в обоих направлениях
Размеры: От **DN 8** до **DN 50**
Подходят для краски и растворителей.
**ATEX** - сертификат.

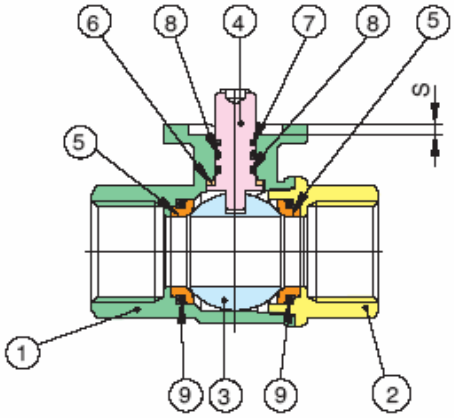


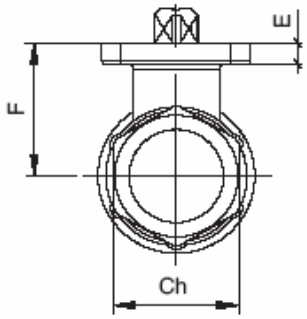


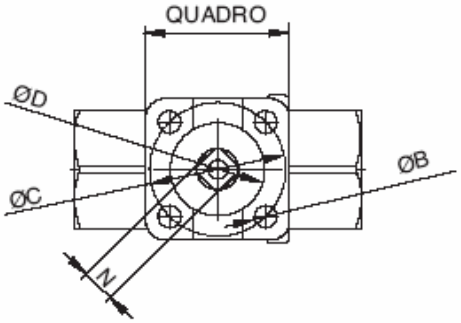


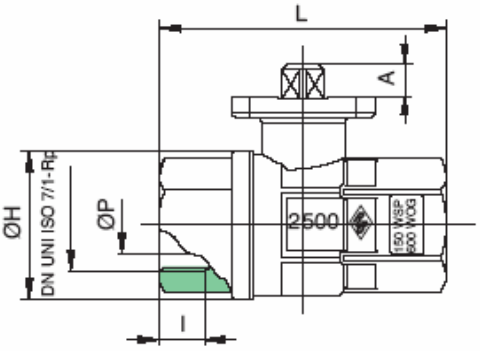


| ПОЗ. | НАИМЕНОВАНИЕ | МАТЕРИАЛ | КОЛ |
|---|---|---|---|
| 1 | Корпус | CW617N UNI EN 12165 | 1 |
| 2 | Патрубок | CW617N UNI EN 12165 | 1 |
| 3 | Шар | AISI 304 | 1 |
| 4 | Ось | AISI 304 | 1 |
| 5 | Уплотнение шара | PTFE | 2 |
| 6 | Антифрик. уплотнение | PTFE | 1 |
| 7 | Антифрик. уплотнение | PTFE | 1 |
| 8 | Уплотнительное кольцо | FKM | 2 |
| 9 | Уплотнительное кольцо | FKM | 2 |

| DN | | QUAD | F | N | ØC | ØB | A | ØH | I | L | ØP | CH | S | ØP | ØD | E | Kv | PN | Kr |
|---|---|---|---|---|---|---|---|---|---|---|---|---|---|---|---|---|---|---|---|
| **1/4”** | 8 | 38 | 32,5 | 9 | 36 | 6 | 9 | 33,5 | 11 | 67 | 10 | 27 | 2 | 10 | 25 | 5,5 | 5,4 | 40 | 0,37 |
| **3/8”** | 10 | 38 | 32,5 | 9 | 36 | 6 | 9 | 33,5 | 11,4 | 67 | 10 | 27 | 2 | 10 | 25 | 5,5 | 6 | 40 | 0,35 |
| **1/2”** | 15 | 38 | 32,5 | 9 | 36 | 6 | 9 | 33,5 | 15 | 67 | 14,2 | 27 | 2 | 14,2 | 25 | 5,5 | 16,3 | 40 | 0,31 |
| **3/4”** | 20 | 38 | 34,5 | 9 | 36 | 6 | 9 | 40 | 16,3 | 76 | 19 | 32 | 2 | 19 | 25 | 5,5 | 29,5 | 40 | 0,40 |
| **1”** | 25 | 38 | 45,5 | 9 | 36 | 6 | 9 | 49 | 19,1 | 90 | 24,2 | 41 | 3 | 24,2 | 25 | 6 | 43 | 40 | 0,75 |
| **1”1/4** | 32 | 38 | 59 | 9 | 36 | 6 | 9 | 58,5 | 21,4 | 102 | 30 | 50 | 3 | 30 | 25 | 6 | 89 | 40 | 1,05 |
| **1”1/2** | 40 | 50 | 64 | 11 | 50 | 7 | 11 | 73 | 21,4 | 114 | 38 | 55 | 3 | 38 | 35 | 10 | 230 | 40 | 1,73 |
| **2”** | 50 | 50 | 73,25 | 11 | 50 | 7 | 11 | 91,5 | 25,7 | 138 | 50,2 | 70 | 3 | 50,2 | 35 | 10 | 265 | 40 | 2,98 |

## Серия FULL-SFER 2500

Полнопроходной двухходовой шаровой кран.
Материал корпуса – никелированная латунь.
Площадка для крепления привода согласно **ISO 5211**,
Рабочая температура: **-20°C - +160°C**
Направление потока: в обоих направлениях
Размеры: От **DN 8** до **DN 100**

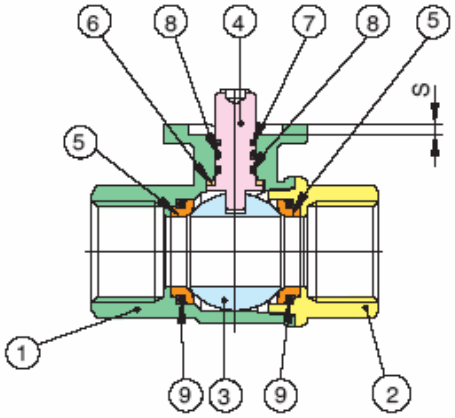


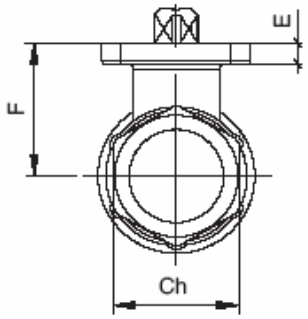


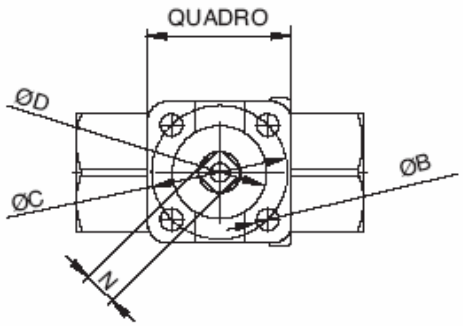


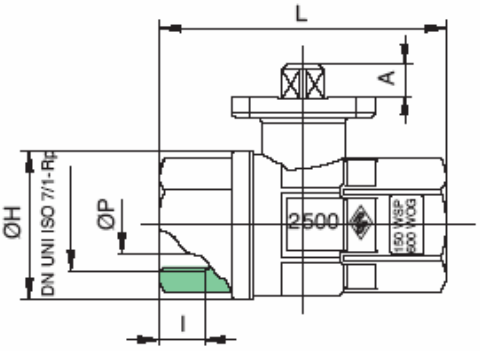


| ПОЗ. | НАИМЕНОВАНИЕ | МАТЕРИАЛ | КОЛ |
|---|---|---|---|
| 1 | Корпус | CW617N UNI EN 12165 | 1 |
| 2 | Патрубок | CW617N UNI EN 12165 | 1 |
| 3 | Шар | CW617N UNI EN 12165 | 1 |
| 4 | Ось | CW614N UNI EN 12164 | 1 |
| 5 | Уплотнение шара | PTFE | 2 |
| 6 | Антифрик. уплотнение | PTFE | 1 |
| 7 | Антифрик. уплотнение | PTFE | 1 |
| 8 | Уплотнительное кольцо | FKM | 2 |
| 9 | Уплотнительное кольцо | FKM | 2 |

| ВОЗМОЖНЫЕ ОПЦИИ | |
|---|---|
| **2530** | Шар и ось из нержавеющей стали для краски и растворителей. Сертификат ATEX. |

| DN | | QUAD | F | N | ØC | ØB | A | ØH | I | L | ØP | CH | S | ØP | ØD | E | Kv | PN | Kr |
|---|---|---|---|---|---|---|---|---|---|---|---|---|---|---|---|---|---|---|---|
| **1/4”** | 8 | 38 | 32,5 | 9 | 36 | 6 | 9 | 33,5 | 11 | 67 | 10 | 27 | 2 | 10 | 25 | 5,5 | 5,4 | 40 | 0,37 |
| **3/8”** | 10 | 38 | 32,5 | 9 | 36 | 6 | 9 | 33,5 | 11,4 | 67 | 10 | 27 | 2 | 10 | 25 | 5,5 | 6 | 40 | 0,35 |
| **1/2”** | 15 | 38 | 32,5 | 9 | 36 | 6 | 9 | 33,5 | 15 | 67 | 14,2 | 27 | 2 | 14,2 | 25 | 5,5 | 16,3 | 40 | 0,31 |
| **3/4”** | 20 | 38 | 34,5 | 9 | 36 | 6 | 9 | 40 | 16,3 | 76 | 19 | 32 | 2 | 19 | 25 | 5,5 | 29,5 | 40 | 0,40 |
| **1”** | 25 | 38 | 45,5 | 9 | 36 | 6 | 9 | 49 | 19,1 | 90 | 24,2 | 41 | 3 | 24,2 | 25 | 6 | 43 | 40 | 0,75 |
| **1”1/4** | 32 | 38 | 59 | 9 | 36 | 6 | 9 | 58,5 | 21,4 | 102 | 30 | 50 | 3 | 30 | 25 | 6 | 89 | 40 | 1,05 |
| **1”1/2** | 40 | 50 | 64 | 11 | 50 | 7 | 11 | 73 | 21,4 | 114 | 38 | 55 | 3 | 38 | 35 | 10 | 230 | 40 | 1,73 |
| **2”** | 50 | 50 | 73,25 | 11 | 50 | 7 | 11 | 91,5 | 25,7 | 138 | 50,2 | 70 | 3 | 50,2 | 35 | 10 | 265 | 40 | 2,98 |
| **2”1/2** | 65 | 70 | 88,5 | 14 | 70 | 9 | 15 | 115 | 30,2 | 165 | 64 | 90 | 3 | 64 | 55 | 8 | 540 | 25 | 4,20 |
| **3”** | 80 | 70 | 98 | 14 | 70 | 9 | 15 | 136 | 33,3 | 188 | 76 | 105 | 3 | 76 | 55 | 9 | 873 | 16 | 6,28 |
| **4”** | 100 | 70 | 116,5 | 17 | 70 | 9 | 18 | 166 | 39,3 | 225 | 95 | 130 | 3 | 95 | 55 | 8,5 | 1390 | 16 | 10,25 |

## Серия EUROFLY 600000

Полнопроходной двухходовой дископоворотный кран.
Материал корпуса – никелированная латунь.
Рабочая температура: **-10°C - +130°C**
Направление потока: в обоих направлениях
Размеры: От **DN 8** до **DN 100**
Ручка из стали с фиксатором.
Присоединение – внутренняя резьба.

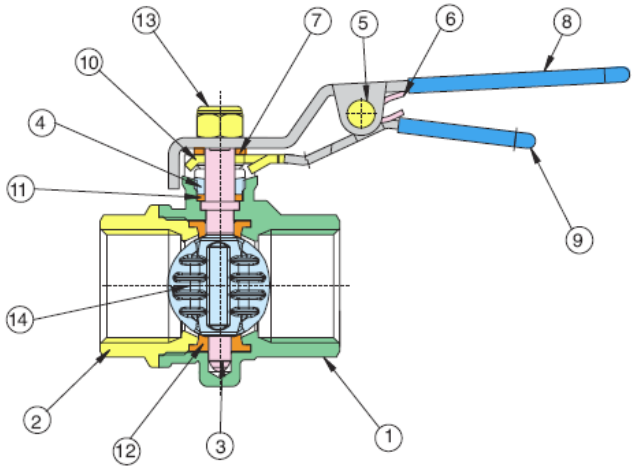


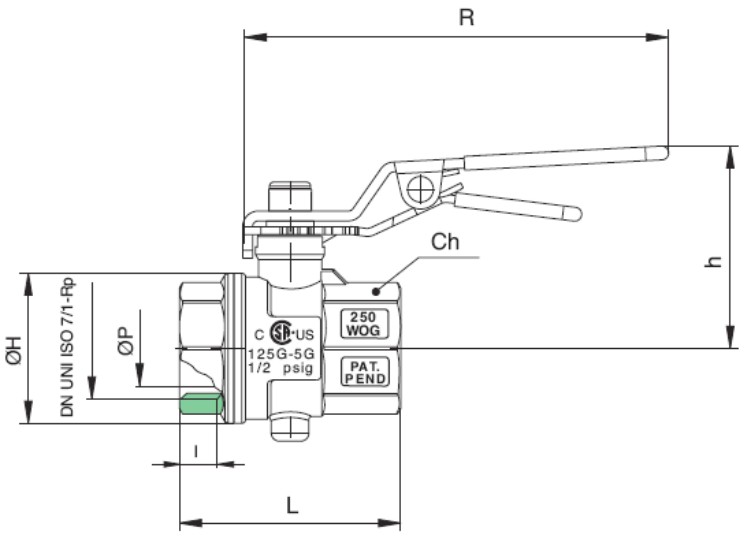


| ПОЗ. | НАИМЕНОВАНИЕ | МАТЕРИАЛ | КОЛ |
|---|---|---|---|
| 1 | Корпус | Латунь CW617N UNI EN 12165 | 1 |
| 2 | Патрубок | Латунь CW617N UNI EN 12165 | 1 |
| 3 | Ось | Латунь CW617N UNI EN 12164 | 1 |
| 4 | Уплотнение | Латунь CW617N UNI EN 12164 | 1 |
| 5 | Блокиратор | Сталь | 1 |
| 6 | Пружина | Пружинная сталь | 1 |
| 7 | Антифрик. уплотнение | PTFE+углеволокно | 1 |
| 8 | Ручка | Сталь DD11 UNI EN 10111 | 1 |
| 9 | Ручка | Сталь DD11 UNI EN 10111 | 1 |
| 10 | Диск | Сталь DD11 UNI EN 10111 | 1 |
| 11 | Уплотнительное кольцо вала | PTFE | 1 |
| 12 | Уплотнение диска | EPDM | 1 |
| 13 | Гайка | Сталь CL04 | 1 |
| 14 | Диск | Полимер PEI (ULTEM1000) | 1 |

| ВОЗМОЖНЫЕ ОПЦИИ | |
|---|---|
| **600007** | Ручка – под ключ |
| **600009** | Уплотнение VITON 1/2” – 2” |
| **600300** | Резьба внутренняя / наружная 1/4” - 2” |
| **600600** | Исполнение для горячей среды 1/2” - 2” |
| **600001** | Ручка – бабочка из алюминия 1/2” – 1” |
| **600301** | Ручка – бабочка из алюминия резьба внутренняя / наружная 1/2” - 1” |

| DN | | ØP | l | Ch | ØH | L | h | R | Kv | PN | Kr |
|---|---|---|---|---|---|---|---|---|---|---|---|
| **1/2”** | 15 | 16 | 15 | 25 | 31 | 48,5 | 46,5 | 95 | 8,5 | 16 | 0,19 |
| **3/4”** | 20 | 21 | 16,5 | 31 | 38 | 56 | 50,5 | 95 | 17 | 16 | 0,26 |
| **1”** | 25 | 27 | 19,1 | 38 | 46 | 64 | 54 | 95 | 27 | 16 | 0,36 |
| **1”1/4** | 32 | 34 | 21,4 | 48 | 55,5 | 76 | 71,5 | 120 | 50 | 16 | 0,67 |
| **1”1/2** | 40 | 41 | 21,4 | 54 | 65,5 | 82 | 76,5 | 120 | 82,5 | 16 | 0,88 |
| **2”** | 50 | 52 | 25,7 | 67 | 77,5 | 93 | 86,5 | 150 | 136,5 | 16 | 1,31 |
| **2”1/2** | 65 | 65 | 30,2 | 90 | 102 | 112 | 121 | 205 | 240 | 16 | 3,06 |
| **3”** | 80 | 80 | 33,3 | 105 | 122 | 129,5 | 131,5 | 205 | 340 | 16 | 4,67 |
| **4”** | 100 | 103 | 39,3 | 130 | 145 | 146 | 145 | 205 | 550 | 16 | 6,29 |